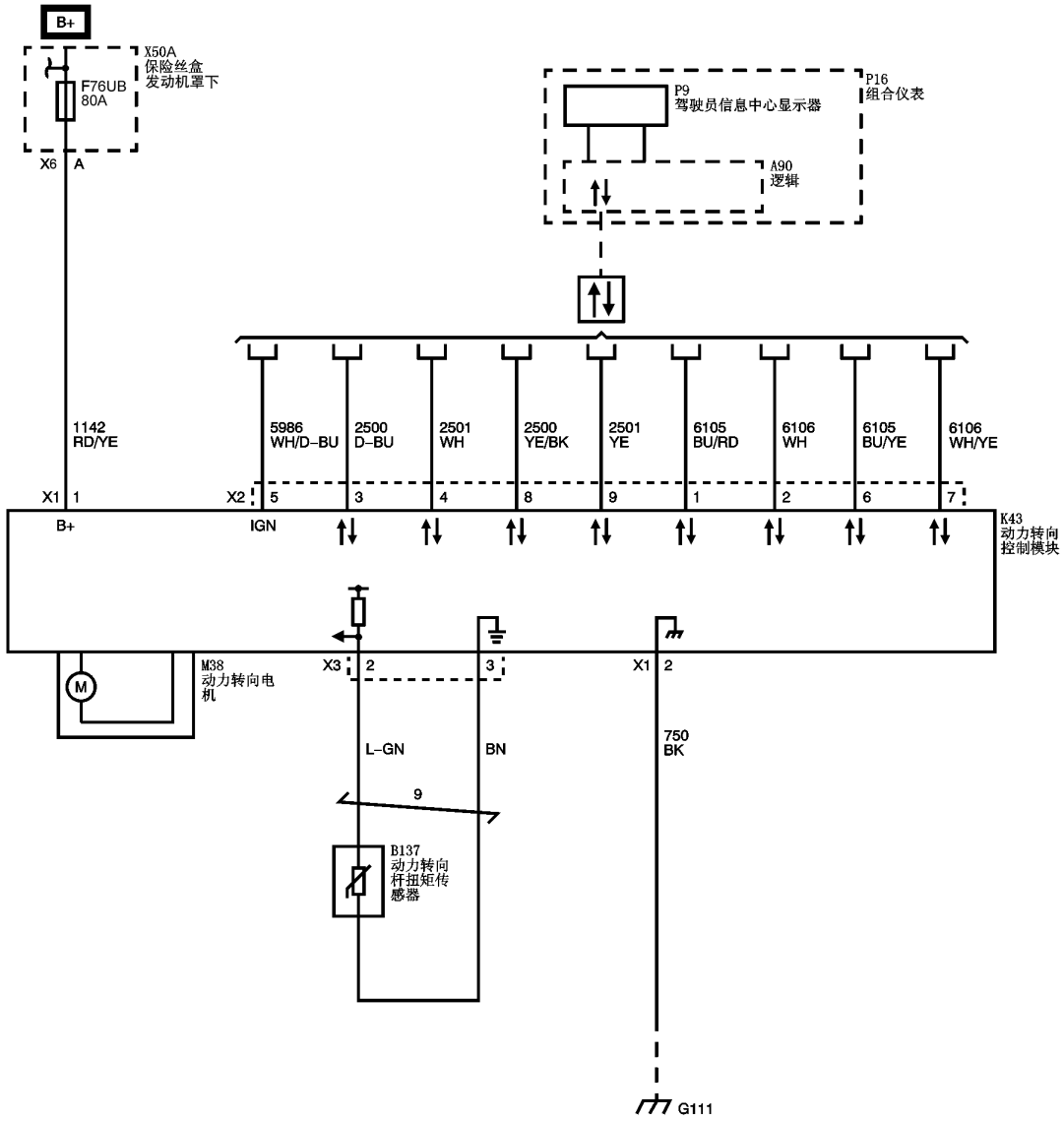
B+
X50A
保险丝盒
发动机罩下
F76UB
80A
X6
A
P9
驾驶员信息中心显示器
P16
组合仪表
A90
逻辑
1142
RD/YE
5986
WH/D-BU
2500
D-BU
2501
WH
2500
YE/BK
2501
YE
6105
BU/RD
6106
WH
6105
BU/YE
6106
WH/YE
X1
1
X2
5
3
4
8
9
1
2
6
7
B+
IGN
K43
动力转向
控制模块
M38
动力转向电
机
X3
2
3
X1
2
L-GN
BN
750
BK
9
B137
动力转向
杆扭矩传
感器
G111